ZIRKULAR

Rohrschauglas mit vollrundem, glatten Durchgang, metallisch

DIN-EN: DN 15 – 150 / PN 10 – 16
ASME: NPS 1“ – 4“ / class 150

Technische Merkmale

Konstruktionsmerkmale • Temperaturenisatz bis 180°C
• metallische Ausführung
• mit Borosilikat-Rohrschauglas

Werkstoffe

Standard
• Stahlguss 1.0619 / ASTM A216 WCB
• Edelstahl 1.4408 / ASTM A351 CF8M
• Edelstahl 1.4308 / ASTM A351 CF8M
• Tieftemp. Stahl 1.1138 / LCC/LCB / A352 **Sonderwerkstoffe**
• auf Anfrage **Schauglas**
• Borosilikat

Technische Daten

DIN 3202/EN 558-1

DN	PN	p_{max} **	L
15	16	15,8	150
20	16	13,5	150
25	16	11,2	160
32	16	8,7	180
40	16	11,9	200
50	10	9,0	230
65	10	7,7	290
80	10	6,2	310
100	10	4,8	350
150	10	4,8	350
200	*	*	*
250	*	*	*

ASME B 16.5

NPS	PN	p_{max} **	L
1“	150	11,2	160
1½“	150	11,9	200
2“	150	9,0	230
3“	150	6,2	310
4“	150	4,8	350

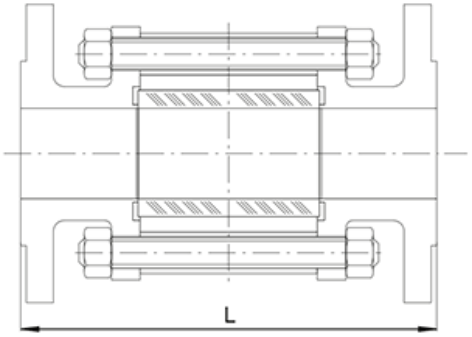

* auf Anfrage
Höhere Druckbelastbarkeiten auf Anfrage
Weitere DN, PN,wie z.B. ANSI 300 und JIS sowie andere Werkstoffe auf Anfrage