F-2 ISO-STANDARD CASN

Valvola plug a due vie per temperature fluttuanti, sistema di tenute per agenti chimici

Tipo CASN/CASN-NL, flage secondo norm. ISO

DIN-EN: DN 15 – 600 / PN 10 – 40
ASME: NPS ½“ – 24“ / class 150 – 300
PT range: -30 < T < 230/280°C, vacuum 10-8 mbar

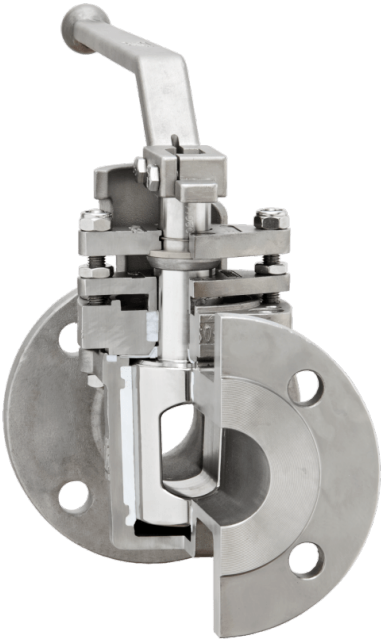

Caratteristiche costruttive

- Priva di cavità
- Esente da manutenzione – autolubrificata
- Flange di monatggio per attuatori secondo normativa DIN ISO 5211
- Facile accesso alla regolazione del plug anche con attuatore montato
- A tenuta stagna
- Approvazione TA-Luft (2002)
- Direttiva 2014/68/EU
- Conforme FDA

Diagramma PT

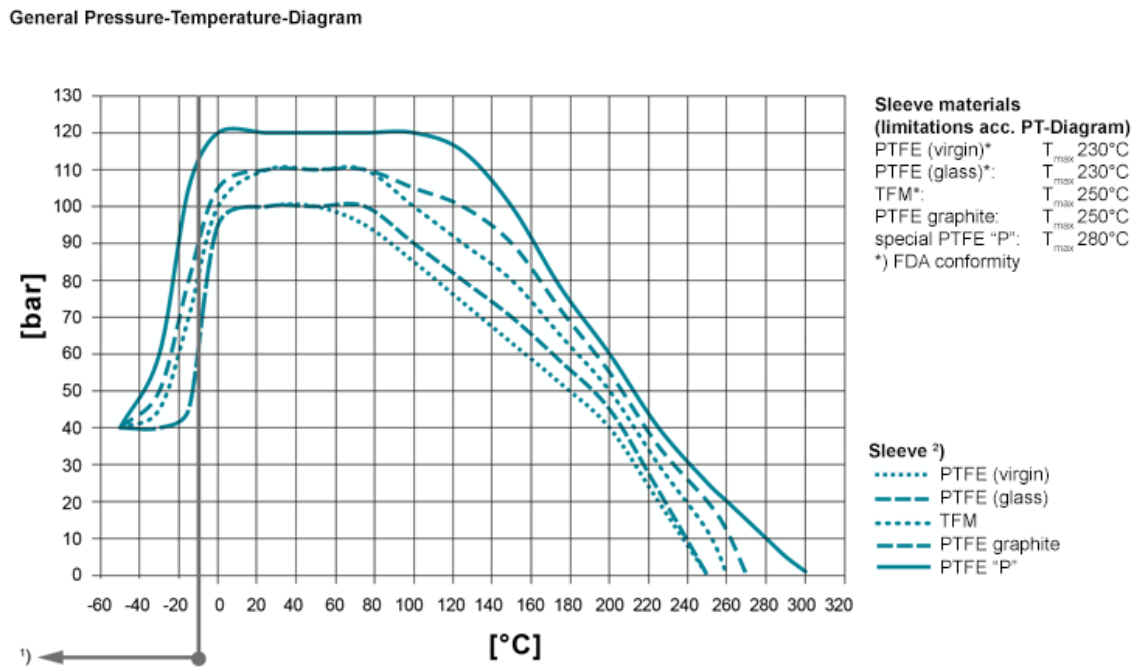

Le temperature di esercizio <-30 ° C > 220 ° C devono essere controllate e approvate da AZ in base alle condizioni operative.

Oltre ai valori P/T della boccola, bisogna tenere conto delle limitazioni del corpo valvola.
Fare riferimento alla normativa EN 12516-1 risp. ASME B16.34, per scegliere il valore di pressione nominale più consono. I valori indicati si riferiscono all'acciaio inossidabile austenitico 1.4408 (A351 Gr CF8M).

1) Con temperature di esercizio al di sotto di -10°C, sono richiesti acciai austenitici/ a basse temperature.
2) Boccole: disponibili in diversi materiali

Materiali

Materiali standard per il corpo valvola

- Acciaio al carbonio 1.0619, ASTM A216 WCB
- Acciaio inossidabile 1.4408, ASTM A351 CF8M
- Acciaio inossidabile 1.4308, ASTM A351 CF8
- Fusione di acciaio inossidabile non legato (basse temperature) 1.1138, LCC/LCB/A352

Materiali standard del plug

- Acciaio inossidabile 1.4408, ASTM A351 CF8M
- Acciaio inossidabile 1.4308, ASTM A351 CF8

Materiali speciali

- Ghisa sferoidale ENJS 1049, ASTM Gr 60-40-18 / A395

- Alloy
- Monel
- Nichel
- Zirconio
- Titan
- Tantal
- altri materiali su richiesta

Sistemi di tenuta

Tenute di sicurezza per agenti chimici per prevenire la fuoriuscita di fluidi tossici e corrosivi
Con 3 guarnizioni in PTFE per un'ulteriore tenuta sullo stelo
Tmax 230°C

Tipo CASN

Per saperne di più

Tenute di sicurezza per agenti chimici per prevenire la fuoriuscita di fluidi tossici e corrosivi
Con 3 guarnizioni in PTFE per un'ulteriore tenuta sullo stelo
Tmax 230°C

Tipo CASN-SL

Per saperne di più

Port Form

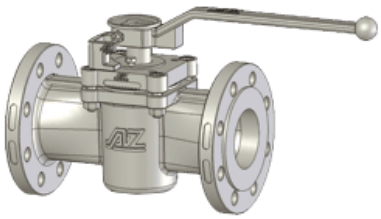

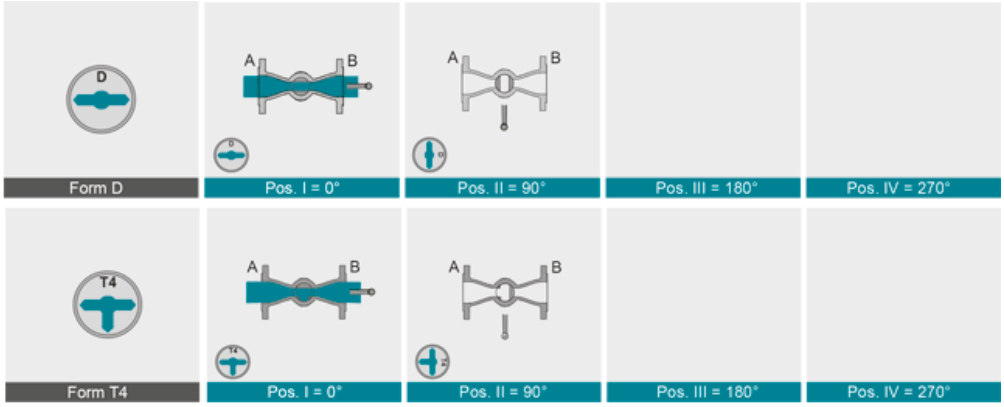

Dimensioni

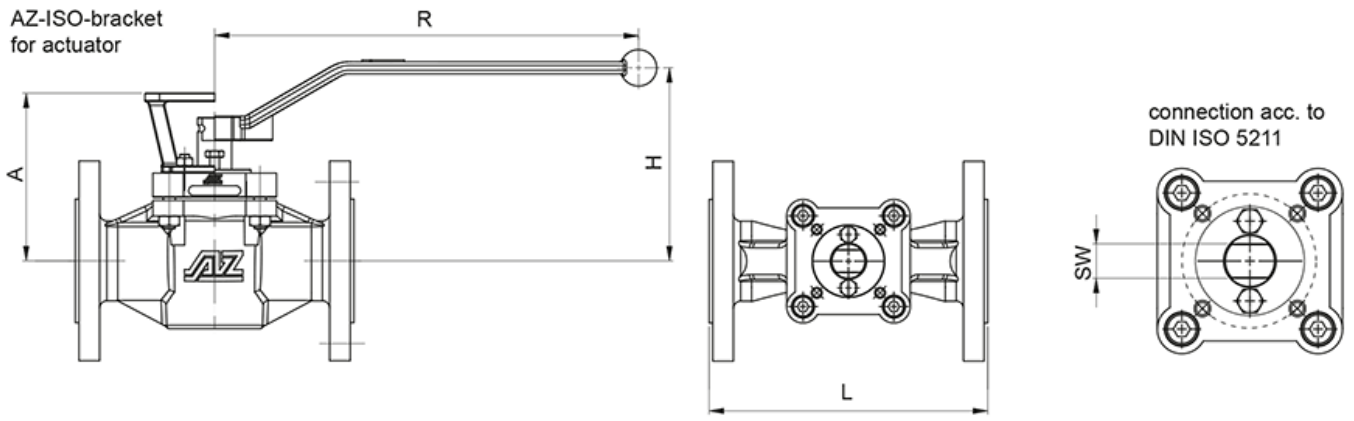

DIN EN 1092-1 / 558-1

DN	PN	L	øD	bracket / lever A	bracket / lever H	bracket / lever R	DIN flange	dihe-dron	torque* [Nm]	weight [kg]	K_{vs}-value [m³/h]	C_V-value [US.gal/min]
15	10-40	130	95	115	130	200	F05	11	30	3,8	12	14
20	10-40	150	105	115	130	200	F05	11	30	4,3	13	15
25	10-40	160	115	120	135	200	F05	11	30	4,9	25	29
32	10-40	180	140	145	170	320	F07	14	70	8,6	46	53
40	10-40	200	150	150	170	320	F07	14	80	9,6	85	98
50	10-40	230	165	180	195	420	F07	19	120	13,9	160	185
65	10-16 25-40	290	185	205	210	600	F10	22	200	19,3	262	302
80	10-40	310	200	205	210	600	F10	22	200	21,4	275	317
80S	10-40	310	200	205	210	600	F12	22	300	24,6	417	482
100	10-16 25-40	350	220 235	205	210	600	F10	22	200	24,6	197	228
100S	10-16 25-40	350	220 235	215	215	600	F12	22	300	28,9	582	673

ASME B 16.5 / 16.10

NPS	class	L	øD	bracket / lever A	bracket / lever H	bracket / lever R	DIN flange	dihe-dron	torque* [Nm]	weight [kg]	K_{vs}-value [m³/h]	C_V-value [US.gal/min]
½“	150	108	90	88	103	200	F05	11	30	2,7	14	16
	300	140	95							3,8	13	15
¾“	150	117	100	88	103	200	F05	11	30	3,2	13	16
	300	152	115							4,3	13	15
1“	150	127	110	94	109	200	F05	11	30	3,5	24	28
	300	165	125							4,9	26	31
1¼“	150	140	115	102	117	320	F07	14	70	5,4	46	53
	300	178	135							8,6		
1½“	150	165	125	109	124	320	F07	14	80	7	78	90
	300	190	155							9,6	79	92
2“	150	178	150	139	159	420	F07	19	120	11,8	145	167
	300	216	165							13,9	156	180
2½“	150	190	180	158	165	600	F10	22	200	15,5	236	273
	300	241	190							19,3		
3“	150	203	190	158	165	600	F10	22	200	18,2	225	260
	300	282	210							21,4	228	264
4“	150	229	230	158	165	600	F10	22	200	20,3	169	195
	300	305	255							24,6	198	229
4“S	150	229	230	173	180	600	F12	22	300	24,6	523	604
	300	305	255							28,9	542	627

* inclusive 100% safety factor for actuators

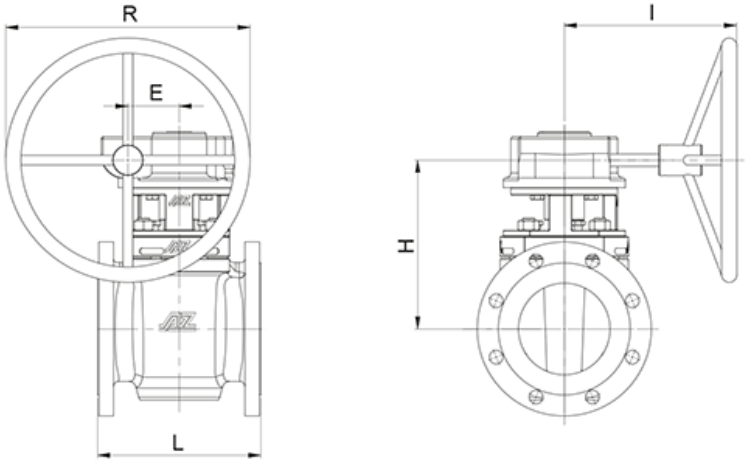

	DN	PN	L	E	gear (Pro-Gear) R	H	I	Type	DIN flange	SW	torque. [Nm]*	weight [kg]**	K_{VS}-value [m³/h]**	C_V-value [US.gal/min]**
DIN EN 1092-1 / 588-1	125	10-16 25-40	325	84	400	277	290	Q1500-S	F16	36	900	67 71	865	1000
	150	10-16 25-40	350	84	400	277	290	Q1500-S	F16	36	900	77 79	875	1011
	200	10-16 25 40	400	117,5	500	325	365	Q3000-S	F16	36	1200	108 119	1770	2047
	250	10 16 25 40	450	117,5	600	328	465	Q5000-S	F16	36	1500	177 235	2788	3223
	300	10 16 25 40	500	117,5	600	366	465	Q5000-S	F16	36	2600	230 249	2618	3027
	350	10 16 25 40	550	137,5	600	460	465	Q6500-S	F25	46	5500	395 468	5070	5861
	400	10 16 25 40	600	137,5	600	460	465	Q6500-S	F25	46	5500	411 525	4694	5426
	450	10 16 25 40	650	180	600	485	520	Q12000-S	F30	55	6400	611 730	9587	11084
	500	10 16 25 40	700	180	600	510	520	Q12000-S	F30	55	7500	655 744	10260	11862
	600	10 16 25 40	800	180	600	510	520	Q12000-S	F30	55	7500	681 863	7980	9226
	NPS		**L**	**E**	**gear (Pro-Gear) R**	**H**	**I**	**Type**	**DIN flange**	**SW**	**torque. [Nm]***	**weight [kg]****	**K_{VS}-value [m³/h]****	**C_V-value [US.gal/min]****
ASME B 16.5 / 16.10	5“	150 300	254 325	84	400	277	290	Q1500-S	F16	27	900	55 71		
	6“	150 300	267 403	84	400	277	290	Q1500-S	F16	27	900	60 70	738 775	853 896
	8“	150 300	292 419	117,5	500	325	365	Q3000-S	F16	36	1200	94 125	1517 1978	1754 2286
	10“	150 300	330 457	117,5	600	328	465	Q5000-S	F16	36	1500	127 160	2239 2382	2589 2754
	12“	150 300	356 502	117,5	600	366	465	Q5000-S	F16	36	2600	153 170	1904 1925	2202 2225
	14“	150 300	686 762	137,5	600	460	465	Q6500-S	F25	46	5500	180 210	2448 2394	2830 2768
	16“	150 300	600	137,5	600	460	465	Q6500-S	F25	46	5500	246 305	5131 4618	5932 5339
	18“	150 300	864 914	180	600	485	520	Q12000-S	F30	55	6400	627 763	12427	14367
	20“	150 300	914 991	180	600	510	520	Q12000-S	F30	55	7500	698 860	11728 11841	13559 13689
	24“	150 300	1067 1143	180	600	510	520	Q12000-S	F30	55	7500	825 1070	9863 9509	11402 10993

* inclusive 100% safety factor for actuators

In qualche caso i fori delle flange possono essere filettati per ragioni geometriche.

Sistemi di manovra

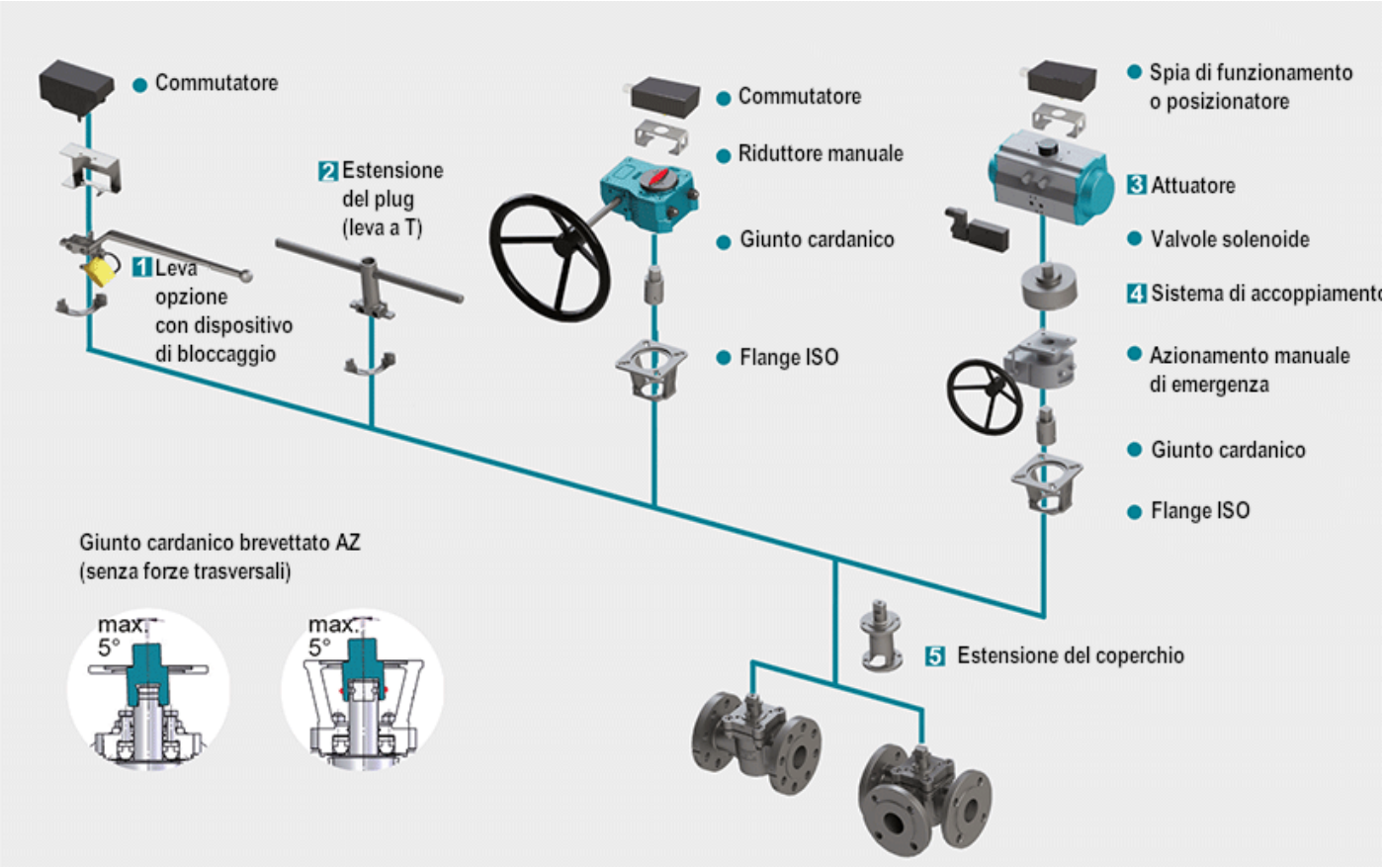

1 Dispositivo di lucchettaggio
Combinazione con valvola pilota, occhiello per lucchetto, chiusura lineare, serratura a chiavistello
Per saperne di più

2 Estensione della flangia del plug
Costruzione solida in acciaio inossidabile con chiave a T. Estensione standard 100 mm o 150 mm, altre lunghezze disponibili su richiesta
Per saperne di più

3 Attuatori
Attuatori omologati per il montaggio secondo normativa DIN ISO 5211
Per saperne di più

NUOVO: Attuatore pneumatico per valvole plug con torque elevatl ≥150.000 Nm
Per saperne di più

4 Sistemi di accoppiamento
Da utilizzare su valvole a più vie con attuatore standard a 90°
Anche per cambi direzionali maggiori di 90°C
Per saperne di più

5 Estensione del coperchio
In robusto acciaio inossidabile. Estensione standard 100 mm o 150 mm, altre lunghezze disponibili su richiesta.

Anello di regolazione con bulloni esagonali facilmente raggiungibili.
NB: non utilizzabile con sistemi di tenuta FSN/FSN-SL e CASN/CASN-SL
Per saperne di più