FM100

Válvula de macho para manómetro

DIN-EN: DN 15-25 / PN 10-160
ASME: NPS ½ «- 1» / clase 150-900
Rango de PT: -30 < T < 230/280 ° C, vacío 10-8 mbar

Caracteristicas de diseño

- libre de cavidades y mantenimiento
- bloqueable
- Válvula de cuarto de vuelta para un cierre seguro
- purga segura del manómetro
- ajuste fácil de acceder del macho
- clasificación hasta PN 160
- eliminador de estática (opcional)

Diagrama PT

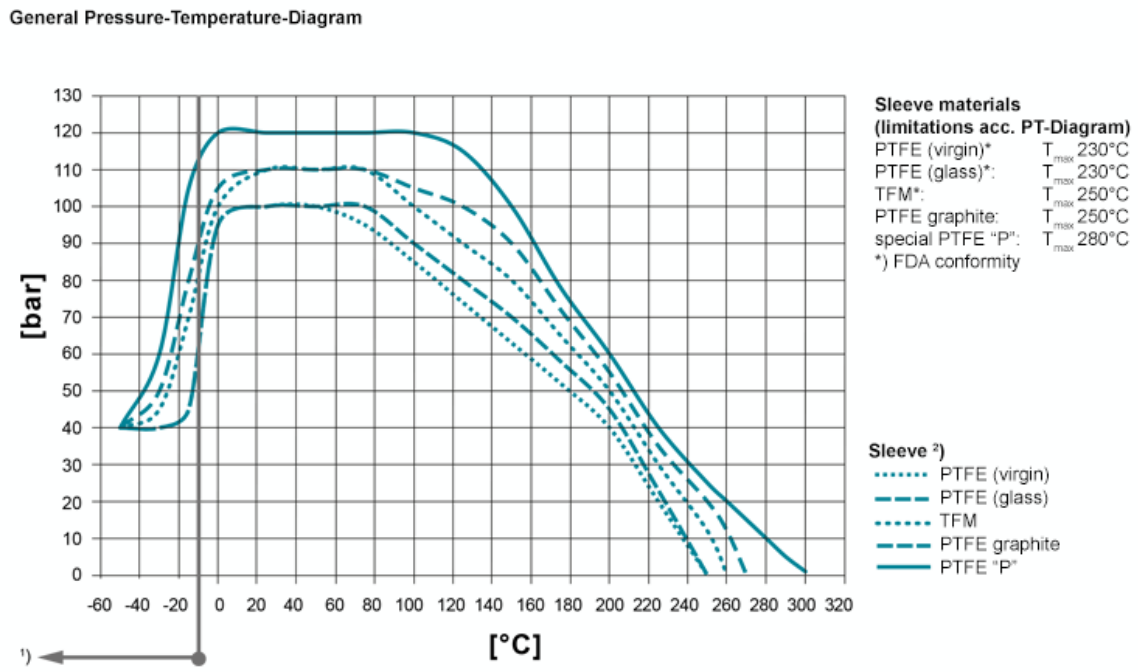

Las temperaturas de funcionamiento <-30 ° C y> 220 ° C deben ser verificadas y aprobadas por AZ de acuerdo con las condiciones de funcionamiento.

Además del valor P / T del manguito, también deben considerarse las limitaciones de los cuerpos de válvula. Consulte la EN 12516-1 resp. ASME B16.34 para elegir una presión adecuada (PN / clase). Los valores mostrados se refieren al acero inoxidable austenítico 1.4408 (A351 Gr. CF8M).

1) Para temperaturas de funcionamiento inferiores a -10 ° C se requieren aceros austeníticos / de baja temperatura.
2) Manguito: hay diferentes materiales / compuestos de manguito disponibles.

Materiales

Materiales del cuerpo estándar

- Acero al carbono 1.0619, ASTM A216 WCB
- Acero inoxidable 1.4408, ASTM A351 CF8M
- Acero inoxidable 1.4308, ASTM A351 CF8
- Fundición de acero inoxidable sin alear (baja temperatura) 1.1138, LCC / LCB / A352

Materiales del macho estándar

- Acero inoxidable 1.4408, ASTM A351 CF8M
- Acero inoxidable 1.4308, ASTM A351 CF8

Materiales especiales

- Hierro fundido dúctil ENJS 1049, ASTM Gr 60-40-18 / A395
- Alloy
- Monel
- Níquel
- Zirconio
- Titanio
- Tantalo
- otros materiales bajo pedido

Sistemas de sellado

Sellado estándar para todas las aplicaciones principales; Tmáx 230 ° C

Tipo STD

lee mas [...]

Sellado a prueba de fuego (API 607) con empaquetadura de grafito para más estanqueidad; Tmáx 230 ° C

Tipo FS

lee mas [...]

Sellado químico para evitar la emisión fugitiva de medios agresivos y tóxicos. Con empaque de PTFE para sellado adicional del vástago; Tmáx 230 ° C

Tipo CA

lee mas [...]

Sellado de seguridad a prueba de incendios (API 607) para temperaturas fluctuantes
Con 3x anillos de grafito (ajustable) para mayor estanqueidad; Tmáx 280 ° C

Tipo FSN

lee mas [...]

Sellado de seguridad a prueba de incendios (API 607) para temperaturas fluctuantes
con 3x empaquetaduras de grafito (muelles de disco precargados) para más estanqueidad; Tmáx 280 ° C

Tipo FSN-SL

lee mas [...]

Sellado de seguridad química para temperaturas fluctuantes.
con 3 empaquetaduras de PTFE (ajuste) para sellado adicional del vástago; Tmáx 230 ° C

Tipo CASN

lee mas [...]

Sellado de seguridad química para temperaturas de fluctuación.
con 3x empaquetaduras de PTFE (resortes de disco con carga dinámica) para más sellado del tallo; Tmáx 230 ° C

Tipo CASN-SL

lee mas [...]

Funcionamiento

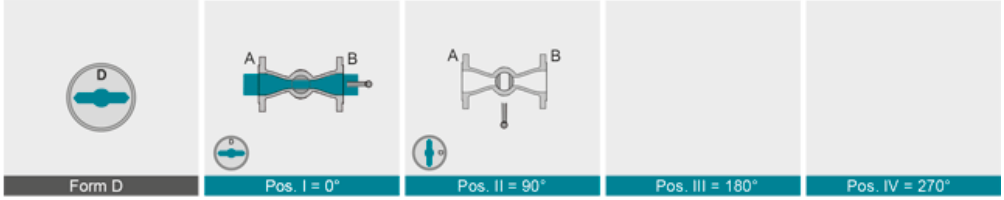

Dimensiones

	DN	PN	øG	øD	øK	øC
DIN	15	10-40	45	95	65	4x14
	25	10-40	68	115	85	
ANSI	½"	150	31,5	88,9	60,5	4x15,7
		300	30,0	95,2	66,5	
	1"	150	50,8	98,6	69,9	4x15,7
		300	50,8	117,3	82,5	4x19,0

flange dimension FM-100/FM-P-100

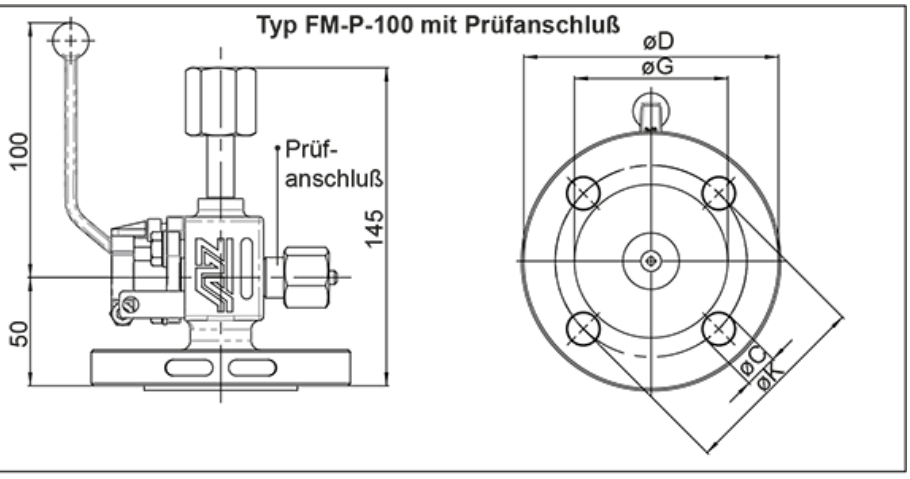

Other flange dimensions and working pressure > PN40 / class 300 on request
Valves with larger flange dimensions or screwed plug valves on requst

Por razones geométricas, en algunos casos se utilizan roscado en los orificios de las bridas.

bajo pedido