SAMPLING

Probenahmesystem für Flüssigkeiten

DIN-EN: DN 15 – 100 / PN 10 – 40
ASME: NPS ½“ – 4“ / class 150 – 300

Einsatzbereich: -40 < T < 230°C, Vakuum 10^{-8} mbar

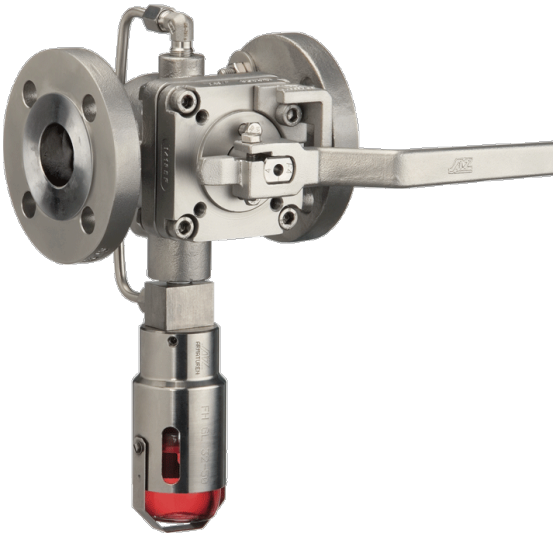

Technische Merkmale

Konstruktionsmerkmale • totraumfrei
• geschlossenes System
• verschüttungs- und kontaminationsfrei
• exakt definierte repräsentative Probemenge
• drucklose Probeentnahme (positive Überdeckung)
• einfache und sichere Handhabung
• absolut dicht
• gebrauchsmustergeschützt **Standardausführungen**

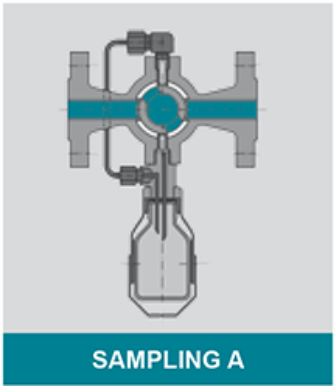

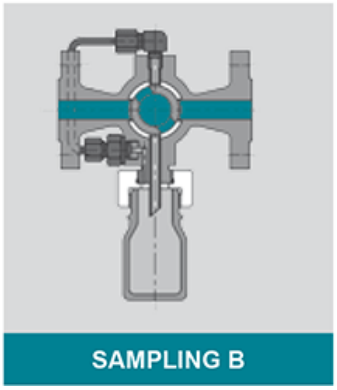

Standardausführung	TYP A	TYP B
Anwendungen	für hochgiftige, flüssige Medien	für minder giftige bzw. verunreinigte Medien
Flanschhalter-ausführung	Nadelsystem (Septum) mit Flaschenschutz	PTFE-Gewindeadapter
Probeflaschen	Klar-Glas / SCHOTT-DURAN Laborflasche mit ISO-Gewinde	Glas-SCHOTT-DURAN Laborflasche mit ISO-Gewinde
Flaschenvolumen (VF)	60, 100, 250, 500 ml	60, 100, 250, 500 ml
Standard-Membrane (Septum)	Kautschuk / PTFE	-
Temperatur (Tmax)	230°C	230°C
Nadel-Durchmesser	2, 4, 6 mm	6, 8, 10, 15 mm

Individueller Flaschenanschluß

• PTFE-Adapter: für Laborflaschen mit ISO-Gewinde GL32/45. Anwendung für minder gefährliche Flüssigkeiten sowie feststoffhaltige Medien.

• Spannflaschenhalter: Zum isolierten, splittergeschützten Einsetzen der Laborflaschen. Anwendung für schnelles, einfaches Wechseln des Probenahmebehälters auch bei heißen Medien.

• Nadelsystem: für Laborflaschen mit Septum (Septum bestehend aus Butyl und PTFE-Membrane). Nadelsystem NH und NH-S in unterschiedlichen Innendurchmessern von 2-6 mm. Anwendung für hochaggressive und giftige Medien zur emissions- und verschüttungsfreien Probeentnahme.

PTFE-Adapter (Laborflasche)

Spannflaschenhalter

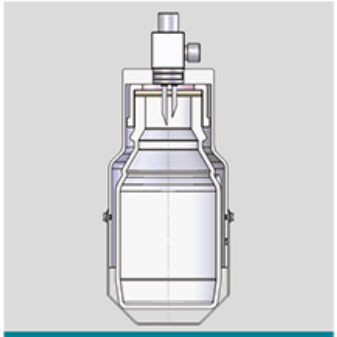

Nadelsystem

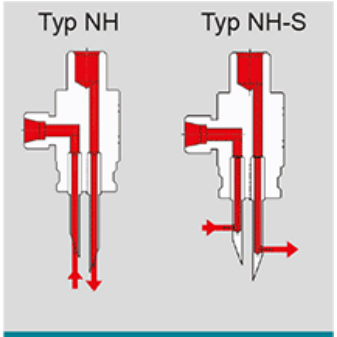

Nadelsystem-Varianten

PT-Diagramm

Allgemeines Druck-/Temperatur-Diagramm

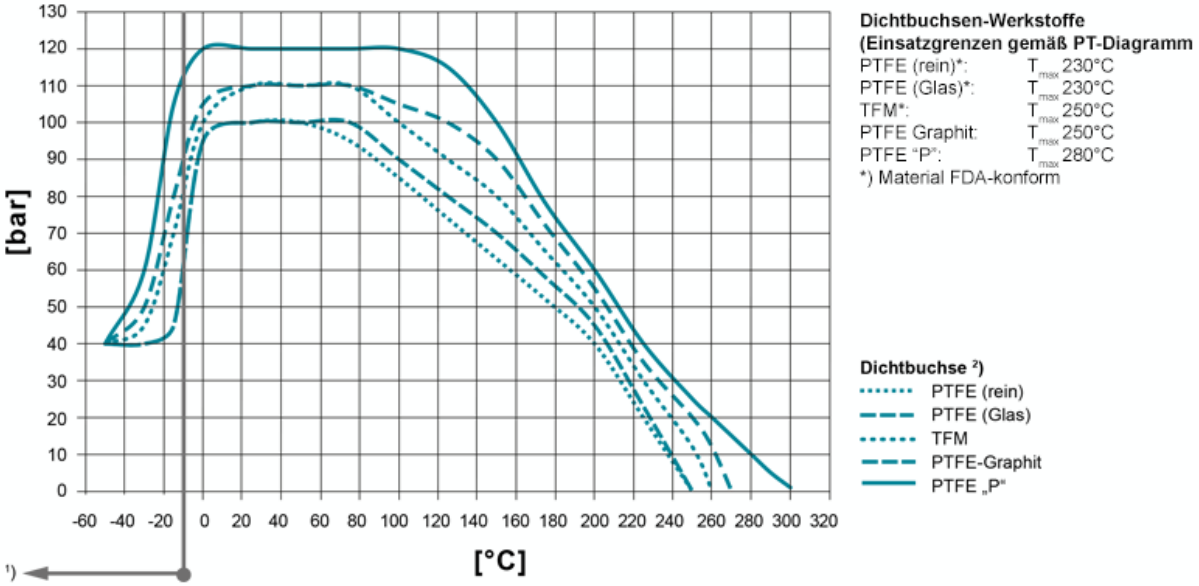

Einsatztemperaturen < -30°C und > 220 °C müssen von AZ anhand der Betriebsbedingungen geprüft und bestätigt werden. Bei der Auswahl des Dichtbuchsen-Materials sind auch die Einsatzgrenzen gemäß EN12516-1 bzw. ASME B16.34 für die jeweiligen Druckstufen zu beachten (PN/class). Die eingezeichneten Werte beziehen sich auf austenitischen Edelstahlguß 1.4408. 1) Für den Einsatz unter -10°C Betriebstemperatur sind tieftemperatur- bzw. austenitische Stähle erforderlich.
2) Buchse: Es stehen unterschiedliche Dichtbuchsen-Materialien zur Verfügung.

Werkstoffe

Standard Gehäusewerkstoffe
- Stahlguss 1.0619, ASTM A216 WCB
- Edelstahl 1.4408, ASTM A351 CF8M
- Edelstahl 1.4308, ASTM A351 CF8
- Tieftemp. Edelstahl 1.1138, LCC/LCB/A352 **Standard Kükenwerkstoffe**
- Edelstahl 1.4408, ASTM A351 CF8M
- Edelstahl 1.4308, ASTM A351 CF8 **Sonderwerkstoffe**
- Alloy
- Monel
- Nickel
- Zirkonium
- Titan
- Tantal
- andere Werkstoffe auf Anfrage

Schaftabdichtung

Standard-Abdichtung für alle gängigen Anwendungen;
Tmax 230°C

Typ STD

mehr erfahren [...]

Firesafe-Abdichtung (API 607) mit Graphit-Packung zur zusätzlichen Schaftabdichtung; Tmax 230°C

Typ FS

mehr erfahren [...]

Chemie-Abdichtung für leicht flüchtige, aggressive und toxische Medien
mit PTFE-Packung zur zusätzlichen Schaftabdichtung; T_{max} 230°C

Typ CA

mehr erfahren [...]

Firesafe-Sicherheitsabdichtung (API 607) für Wechseltemperatureinsatz
mit 3-fach-Graphit-Packung (nachstellbar) zur zusätzlichen Schaftabdichtung; Tmax 280°C

Typ FSN

mehr erfahren [...]

Firesafe-Sicherheitsabdichtung (API 607) für Wechseltemperatureinsatz
mit 3-fach-Graphit-Packung (selbsttätig nachstellend über Tellerfeder)
zur zusätzlichen Schaftabdichtung; Tmax 280°C

Typ FSN-SL

mehr erfahren [...]

Chemie-Sicherheitsabdichtung für Wechseltemperatureinsatz mit
3-fach-PTFE-Packung (nachstellbar) zur zusätzlichen Schaftabdichtung;
Tmax 230°C

Typ CASN

mehr erfahren [...]

Chemie-Sicherheitsabdichtung für Wechseltemperatureinsatz mit
3-fach-PTFE-Packung (selbsttätig nachstellend über Tellerfeder) zur
zusätzlichen Schaftabdichtung; Tmax 230°C

CASN-SL

mehr erfahren [...]

Kükenformen

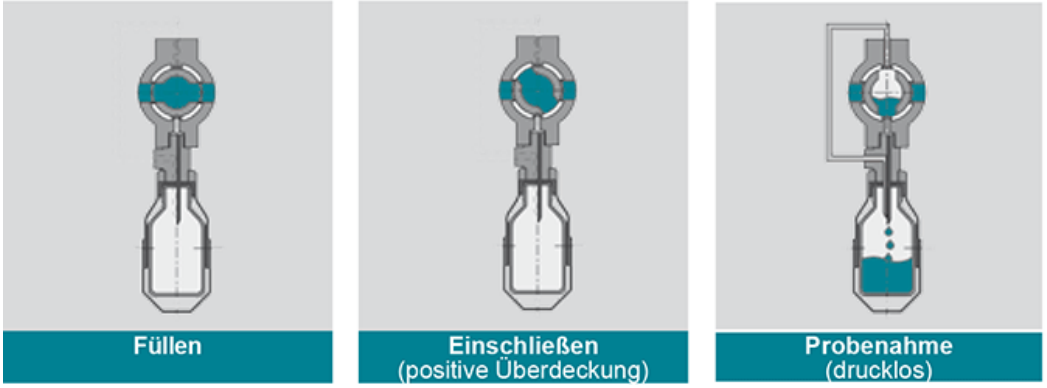

Technische Daten

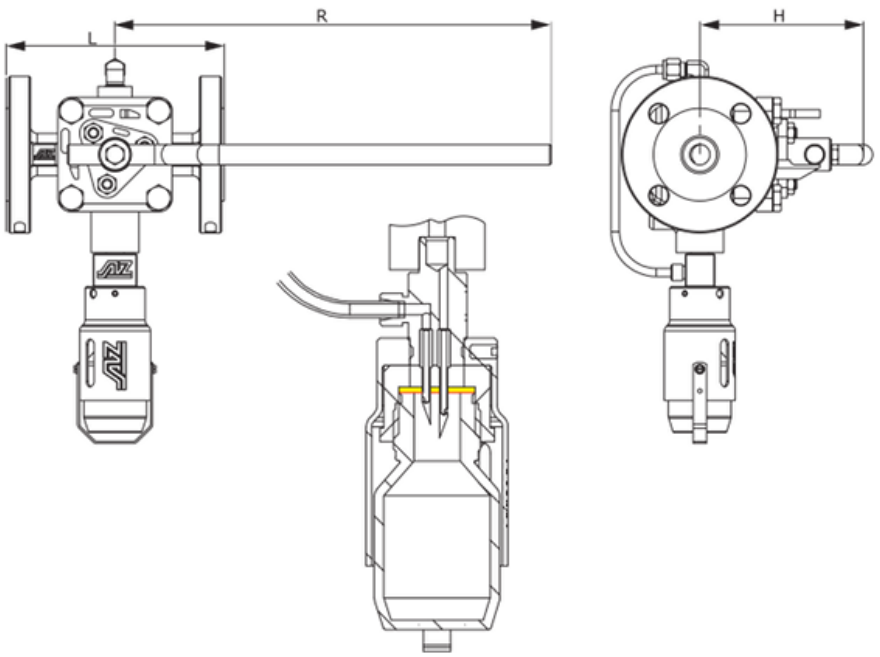

	DN	PN	L	R	H	Probevolumen Küken V_p [ml] Typ A	Probevolumen Küken V_p [ml] Typ B	Ablaß / Entlüftung Ø [mm] Typ A	Ablaß / Entlüftung Ø [mm] Typ B
DIN EN 1092/1 / 558-1	15	10-40	(160)	200	98	20 / 30 / 50	20 / 30 / 50	7 - 30	2 / 1,3
	25	10-40	160	200	104	30 / 50	30 / 50	7 - 30	2 / 1,3
	40	10-40	200	320	120	30 / 50	30 / 50	78 - 93	2 / 1,3
	50	10-40	230	420	140	30 / 50	30 / 50	78 - 93	2 / 1,3
	80	10-40	310	600	170	145	145	145 - 200	2 / 1,3
	100	10-40	350	600	170	405	405	405 - 530	2 / 1,3
	NPS	**Class**	**L**	**R**	**H**	**Probevolumen Küken V_p [ml] Typ A**	**Probevolumen Küken V_p [ml] Typ B**	**Ablaß / Entlüftung Ø [mm] Typ A**	**Ablaß / Entlüftung Ø [mm] Typ B**
ASME B 16.5 / 16.10	½"	150 300	108 139,7	200	98	20 / 30 / 50	20 / 30 / 50	7 - 30	2 / 1,3
	1"	150 300	127 165	200	104	30 / 50	30 / 50	7 - 30	2 / 1,3
	1½"	150 300	165 190,5	320	120	30 / 50	30 / 50	78 - 93	2 / 1,3
	2"	150 300	177,8 216	420	140	30 / 50	30 / 50	78 - 93	2 / 1,3
	3"	150 300	203,2 282,6	600	170	145	145	145 - 200	2 / 1,3
	4"	150 300	228,6 305	600	170	405	405	405 - 530	2 / 1,3

Betätigung

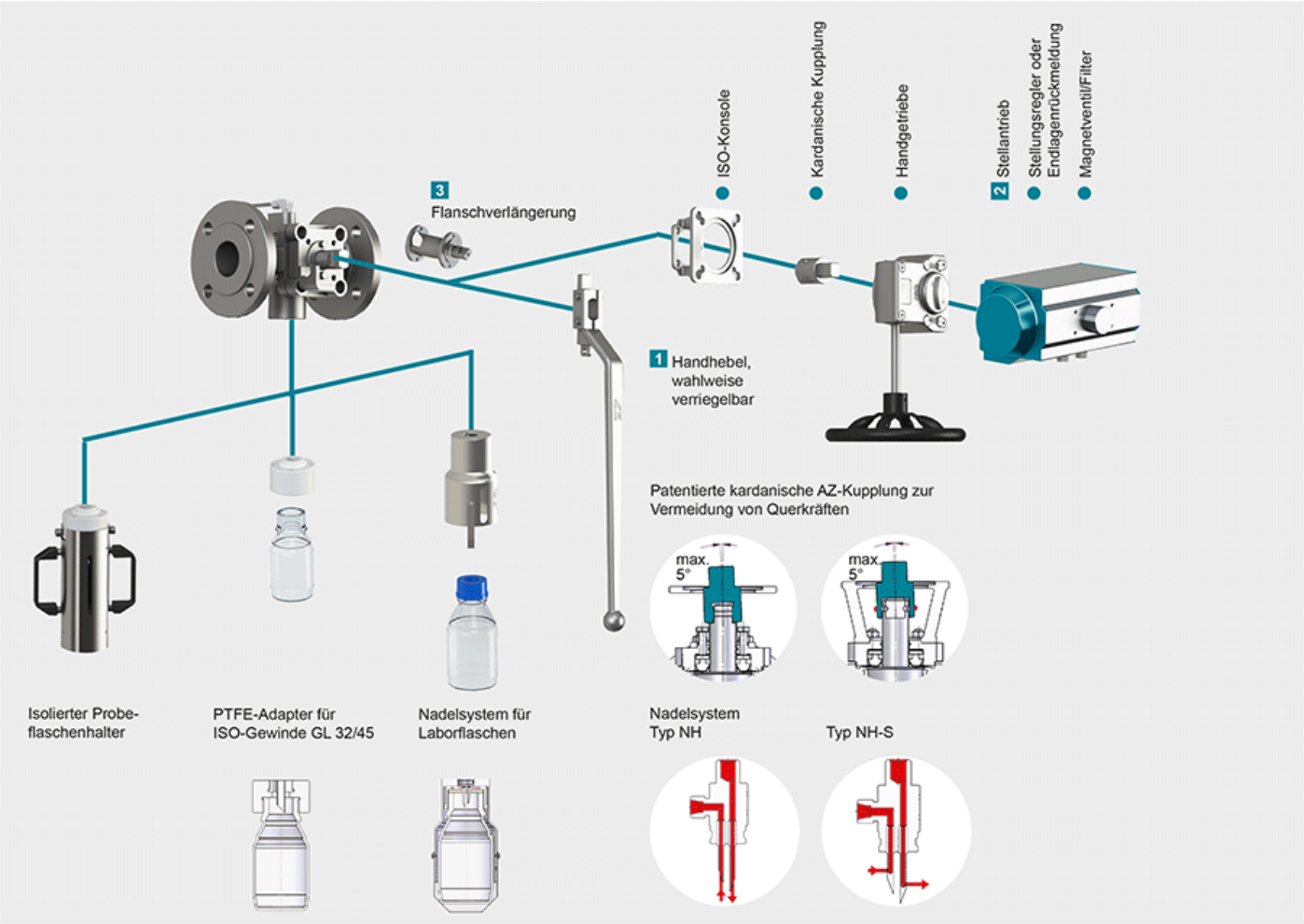

1 Handhebel Verriegelung

Zündflammkombination, Ösen für Vorhängeschloss, lineares Schlüssel-Prinzip, Rastbolzen-Arretierung für Handhebel oder Handgetriebe,

mehr erfahren [...] **2 Stellantriebe**

Unterschiedliche Stellantriebe zum Aufbau auf die Konsole gemäß DIN-ISO 5211 inklusiv Magnetventil, Endlagenrückmeldungen, Stellungsregler usw.

mehr erfahren [...] **3 Flanschverlängerung**

Durch Montage der Flanschverlängerung aus Edelstahl keine Behinderung der Kükennachstellung, Standardhöhe 100 mm. Hinweis: Montage bei Schaftabdichtungen FSN/FSN-SL und CASN/CASN-SL nicht möglich

mehr erfahren [...]