AQUA

Kükenhahn für Hauswasseranschluß

DIN-EN: DN 40 / PN 16
Einsatzbereich: -30 < T < 230°C, Vakuum 10-8 mbar

Technische Merkmale

Konstruktionsmerkmale • totraumfrei (keine Sedimentierung)
• wartungsfrei – selbstschmierend (PTFE)
• jahrelang zuverlässig dicht
• 90° Betätigung auch nach langem Stillstand
• ohne Stopfbuchse
• sämtliche Bauteile aus Edelstahl (1.4408)
• keine Beschichtung erforderlich
• Austausch für vorhandene Hausanschlüsse
• DVGW – Zulassung

PT-Diagramm

Allgemeines Druck-/Temperatur-Diagramm

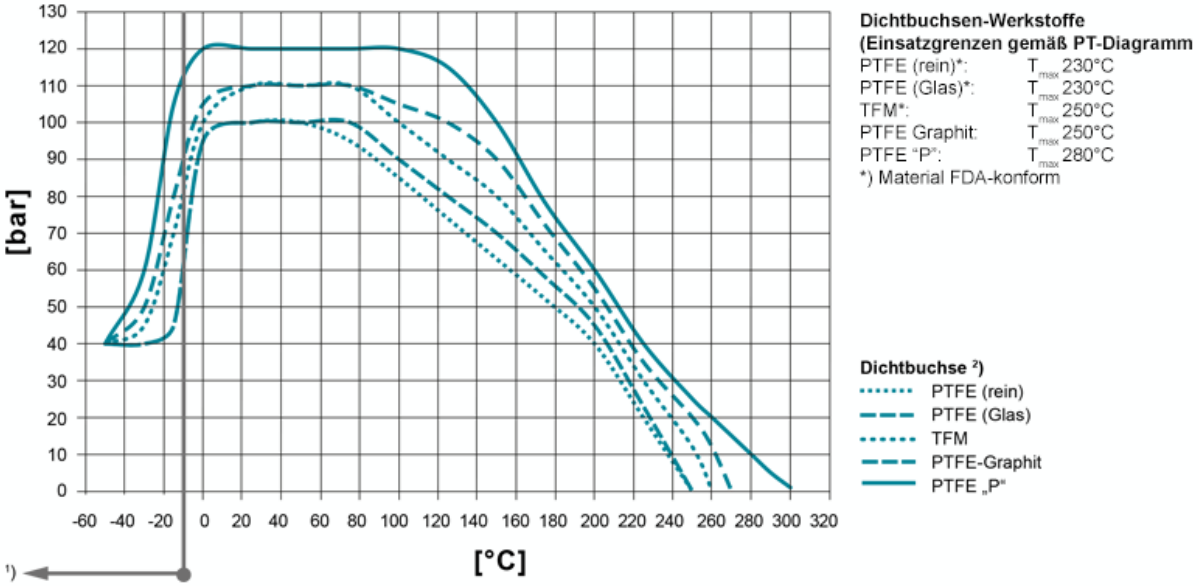

Einsatztemperaturen < -30°C und > 220 °C müssen von AZ anhand der Betriebsbedingungen geprüft und bestätigt werden. Bei der Auswahl des Dichtbuchsen-Materials sind auch die Einsatzgrenzen gemäß EN12516-1 bzw. ASME B16.34 für die jeweiligen Druckstufen zu beachten (PN/class). Die eingezeichneten Werte beziehen sich auf austenitischen Edelstahlguß 1.4408. 1) Für den Einsatz unter -10°C Betriebstemperatur sind tieftemperatur- bzw. austenitische Stähle erforderlich.
2) Buchse: Es stehen unterschiedliche Dichtbuchsen-Materialien zur Verfügung.

Werkstoffe

Standard Gehäusewerkstoffe
• Edelstahl 1.4408, ASTM A351 CF8M **Standard Kükenwerkstoffe**
• Edelstahl 1.4308, ASTM A351 CF8

Schaftabdichtung

Standard-Abdichtung Typ AQUA
für Hauswasseranschlüsse

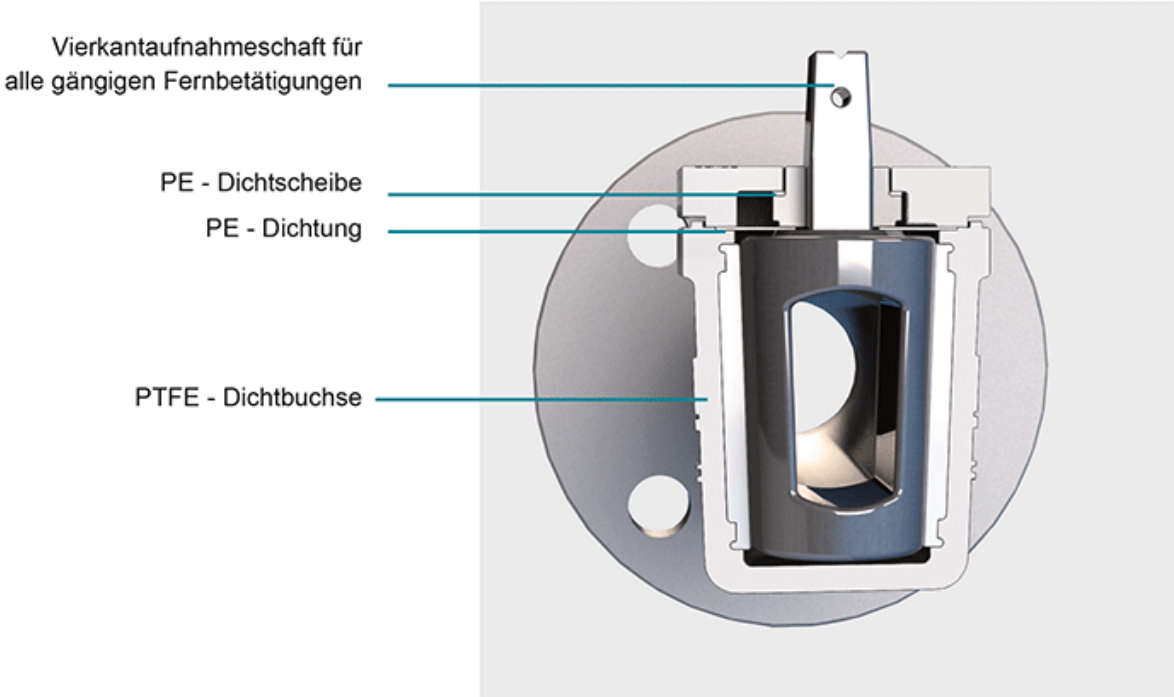

Kükenformen

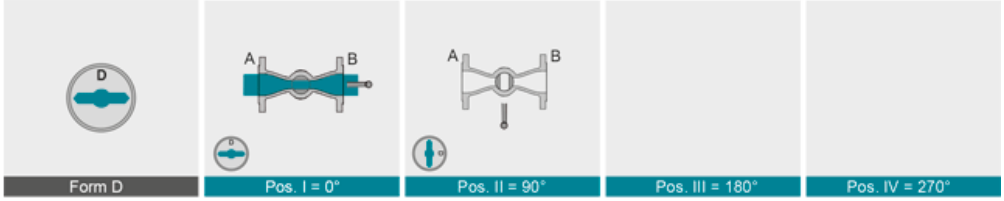

Technische Daten

	DN	PN	L	øD	øG	Flanschbohrungen øk	Stck.	ø	b	f	4Kt / SW [mm]	Drehm. [Nm]
DIN*	40	16	240	150	88	110	4	18	16	3	12,7	60

*) DIN EN 558-1 Reihe 15

Betätigung

90°