HDS

Hochdruck-Kükenhahn

DIN: 15 – 500 / PN 100 – 160
ASME: NPS ½“ – 20“ / class 600 – 900
Einsatzbereich: -30 < T < 230/280°C, Vakuum 10-8 mbar

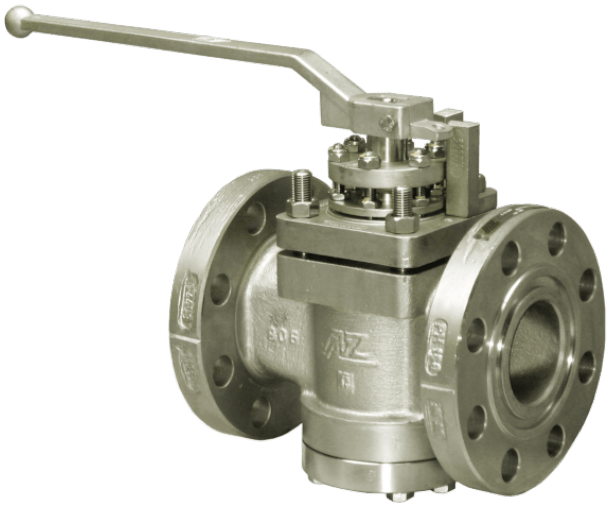

Technische Merkmale

Konstruktionsmerkmale • konstruktive Hochdruckausführung
• ab DN 50 PN 160 mit gelagertem Küken
• totraumfrei
• wartungsfrei – selbstschmierend
• nachstellbare Sicherheitsschaftabdichtung
• vakuumtauglich
• Fire Safe (API 607 / ISO 10497 (nach außen)
• TA-Luft 2002 Nachweis
• DVGW-Zulassung

PT-Diagramm auf Anfrage

Werkstoffe

Standard Gehäusewerkstoffe
• Stahlguss 1.0619, ASTM A216 WCB
• Edelstahl 1.4408, ASTM A351 CF8M
• Edelstahl 1.4308, ASTM A351 CF8
• Tieftemp. Edelstahl 1.1138, LCC/LCB/A352 **Standard Kükenwerkstoffe**
• Edelstahl 1.4408, ASTM A351 CF8M)
• Edelstahl 1.4308, ASTM A351 CF8 **Sonderwerkstoffe**
• Alloy
• Monel
• Nickel
• Zirkonium
• Titan
• Tantal
• andere Werkstoffe auf Anfrage

Schaftabdichtung

Firesafe-Sicherheitsabdichtung (API 607) für Wechseltemperatureinsatz mit 3-fach-Graphit-Packung (nachstellbar) zur zusätzlichen Schaftabdichtung; Tmax 280°C

Typ FSN

mehr erfahren [...]

Kükenformen

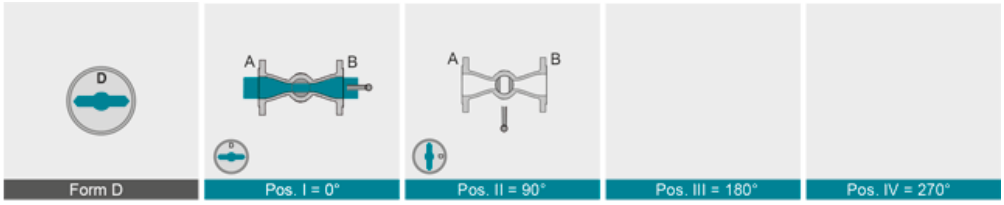

Technische Daten

TYP HDS
PN 100 / class 600

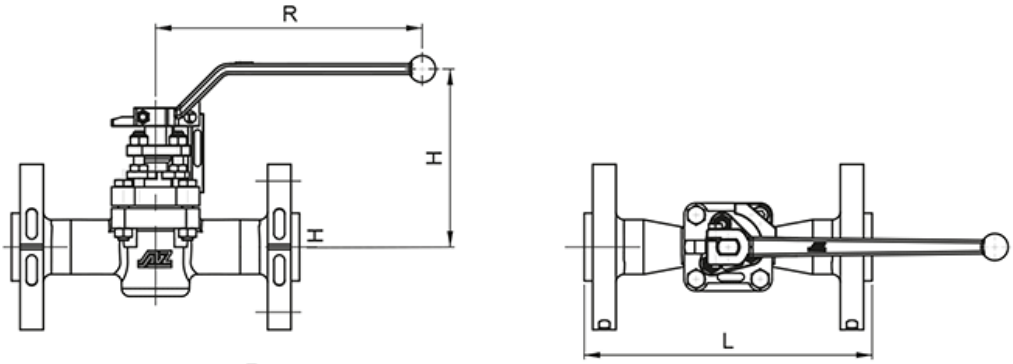

TYP HDS-GL
PN 160 / class 900

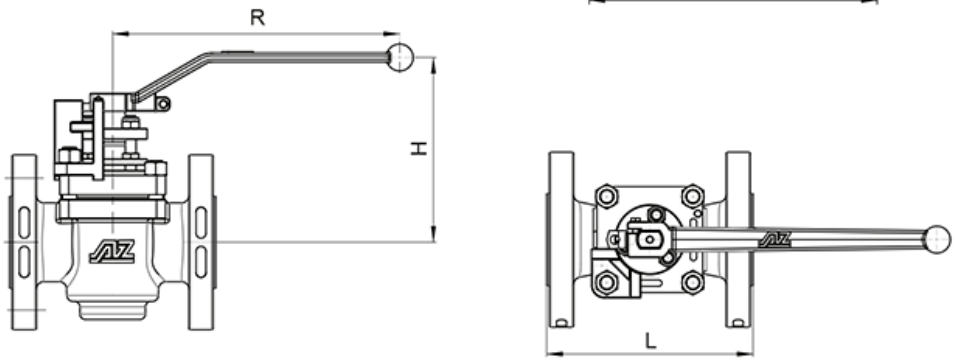

DIN EN 1092-1/ 558-1

DN	PN	L	R	H	2-flach [mm]	Drehm.* [Nm]	Gewicht [Kg]	K_{vs}-Wert [m³/h]	C_v-Wert [US.gal/min]
15E	100	210	200	125	11	45	5,6	12	14
25E	100	230	200	135	11	90	10,1	25	29
40	100	200	320	135	14	100	13,5	85	98
50	100	230	420	195	17	180	25,0	126	146
80	100	310/356	600	210	22	280	45,6	275	317
100	100	350/432	600	210	22	380	56,0	197	228

ASME B 16.5 / 16.10

NPS	Class	L	R	H	2-flach [mm]	Drehm.* [Nm]	Gewicht [Kg]	K_{vs}-Wert [m³/h]	C_v-Wert [US.gal/min]
½"E	600	165	200	125	11	45	4,2	13	16
1"	600	216	200	135	11	45	10,0	26	31
1½"	600	241	320	135	14	100	15,5	79	92
2"	600	292	420	195	17	180	24,6	139	161
3"	600	356	600	210	22	280	46,8	228	264
4"	600	432	600	210	22	380	71,0	198	229

DIN EN 1092-1 / 558-1

DN	PN	L	R	H	2-flach [mm]	Drehm.* [Nm]	Gewicht [Kg]	K_{vs}-Wert [m³/h]	C_v-Wert [US.gal/min]
15E	160	210	200	125	11	55	5,6	12	14
25E	160	230	200	135	11	100	10,1	25	29
40	160	200	320	135	14	120	13,5	85	98
50	160	230/300	420	195	17	200	26,3	126	146
80	160	282	600	210	22	300	47,9	275	317
100	160	305	600	210	22	430	58,8	197	228

ASME B 16.5 / 16.10

NPS	Class	L	R	H	2-flach [mm]	Drehm.* [Nm]	Gewicht [Kg]	K_{vs}-Wert [m³/h]	C_v-Wert [US.gal/min]
½"E	900	216	200	125	11	55	4,2	13	16
1"	900	254	200	135	11	55	10,0	26	31
1½"	900	305	320	135	14	120	15,5	79	92
2"	900	368	420	195	17	200	25,8	139	161
3"	900	381	600	210	22	300	49,1	228	264
4"	900	457	600	210	22	430	74,6	198	229

TYP HDS-GL
PN 100 / class 600

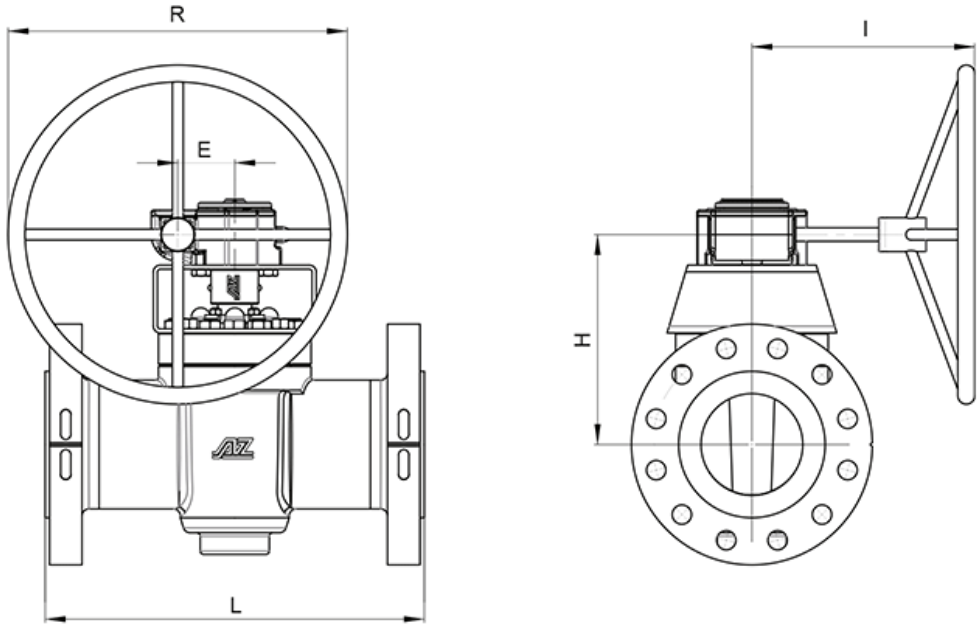

	DN	PN	L	E	R	Getriebe H	I	Typ	Drehm.* [Nm]	Gewicht [Kg]	K_{VS}-Wert [m³/h]	C_V-Wert [US.gal/min]
DIN EN 1092-1 / 558-1	125	100	400	84	400	297	290	Q1500-S	1170	**	865	1000
	150	100	550	84	400	297	290	Q1500-S	1170	**	875	1011
	200	100	600	96,5	600	340	350	Q3000-S	1560	**	1770	2047
	250	100	730	137,5	600	395	465	Q6500-S	1950	**	1949	2261
	300	100	850	137,5	600	415	465	Q6500-S	3380	**	2618	3027
	350	100	980	137,5	600	485	465	Q6500-S	7150	**	5070	5861
	400	100	1100	137,5	600	500	465	Q6500-S	7150	**	4694	5426
	500	100	1250	180	600	545	520	Q12000-S	8320	**	10260	11862
	NPS	**Class**	**L**	**E**	**R**	**Getriebe H**	**I**	**Typ**	**Drehm.* [Nm]**	**Gewicht [Kg]**	**K_{VS}-Wert [m³/h]**	**C_V-Wert [US.gal/min]**
ASME B 16.5 / 16.10	5“	600	508	84	400	297	290	Q1500-S	1170	**		
	6“	600	559	84	400	297	290	Q1500-S	1170	**	775	896
	8“	600	660	96,5	600	340	350	Q3000-S	1560	**	1978	2286
	10“	600	787	137,5	600	395	465	Q6500-S	1950	**	2382	2754
	12“	600	838	137,5	600	415	465	Q6500-S	3380	**	1925	2225
	14“	600	889	137,5	600	485	465	Q6500-S	7150	**	2394	2768
	16“	600	991	137,5	600	500	465	Q6500-S	7150	**	4818	5339
	18“	600	1092	180	600	520	520	Q12000-S	8320	**	12427	14367
	20“	600	1194	180	600	545	520	Q12000-S	9750	**	11841	13689

* inklusive 100% Sicherheit zur Antriebsauslegung für Durchgangskükenhahn
** gültig für Durchgangskükenhahn, für alle weiteren EXTRA-Hähne mit Angabe der Bauart und Kükenform anfragen
*** auf Anfrage

Aus geometrischen Gründen sind in wenigen Fällen in den Flanschbohrungen partiell Gewinde vorgesehen

Betätigung

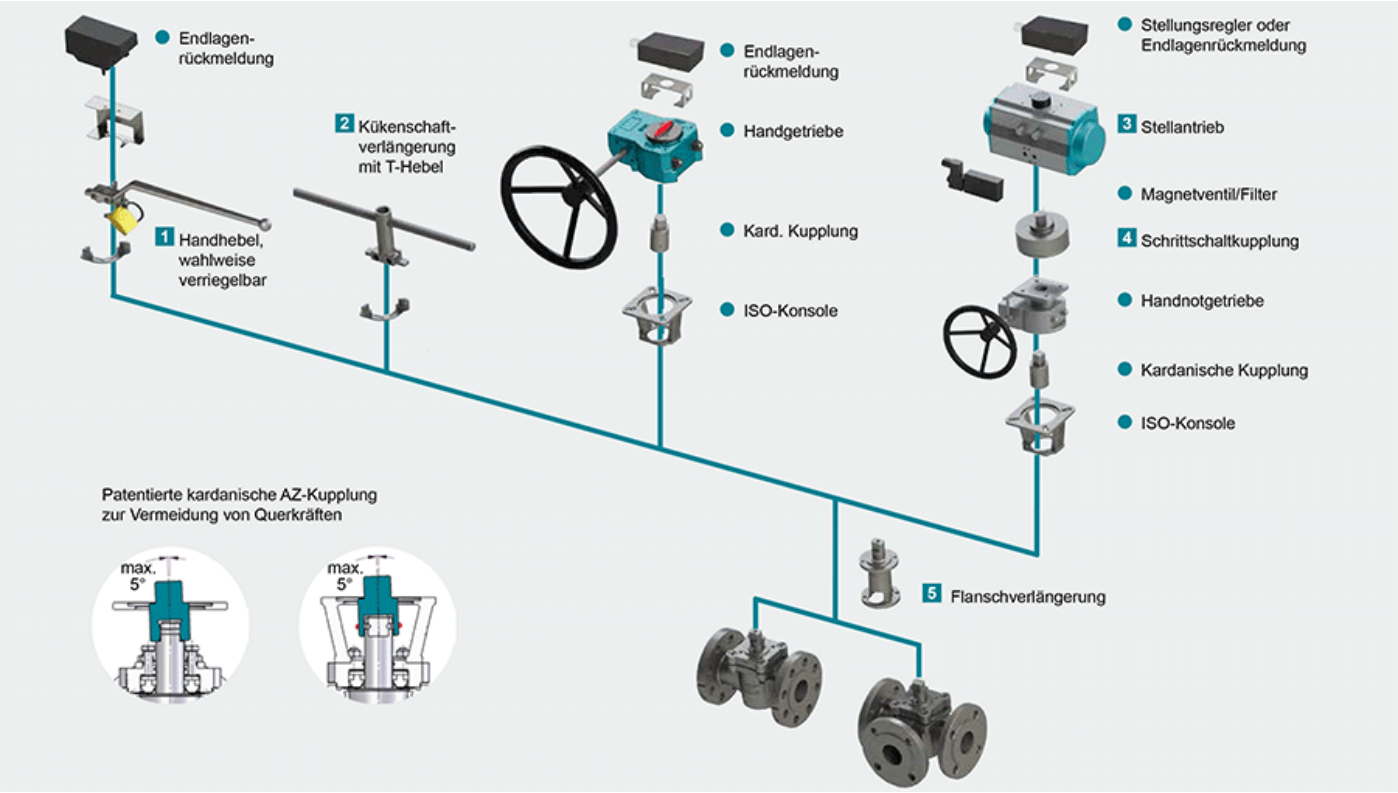

1 Verriegelung
Zündflammkombination, Ösen für Vorhängeschloss, lineares Schlüssel-Prinzip, Rastbolzen-Arretierung für Handhebel oder Handgetriebe,
mehr erfahren [...] 2 Kükenschaftverlängerung
Robuste Konstruktion aus Edelstahl in den Standardhöhen 100 und 150 mm (weitere auf Anfrage) mit T-Hebel
mehr erfahren [...] 3 Stellantriebe
Unterschiedliche Stellantriebe zum Aufbau auf die Konsole gemäß DIN-ISO 5211 inklusiv Magnetventil, Endlagenrückmeldungen, Stellungsregler usw.
mehr erfahren [...] NEU: Der pneumatische Antrieb AIR GEAR für Armaturen mit hohen Drehmomenten ≥150.000 Nm
mehr erfahren [...] 4 Schrittschaltkupplung
Bei Mehrweghähnen können mit einem 90°-Standard-Schwenkantrieb Schaltwege bis 360° gefahren werden
mehr erfahren [...] 5 Flanschverlängerung
Durch Montage der Flanschverlängerung aus Edelstahl keine Behinderung der Kükennachstellung, Standardhöhe 100 mm. Hinweis: Montage bei Schaftabdichtungen FSN/FSN-SL und CASN/CASN-SL nicht möglich
mehr erfahren [...]