KSV

Kükenschaftverlängerung (mit T-Hebel)

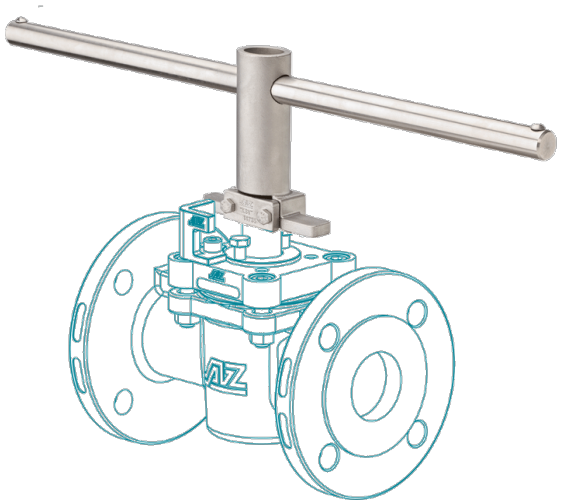

Technische Merkmale

Konstruktionsmerkmale • für alle AZ-Hähne einsetzbar
• Standardhöhe 100 und 150 mm, auf Wunsch in jeder Länge lieferbar
• robuste Konstruktion aus Edelstahl
• einfache Montage
• für Fernbedienung
• für dickwandige Rohrisolierungen
• bei Mehrwegehähnen mit angeschweißtem Stellungsanzeiger aus Edelstahl

Werkstoffe

Standard
• Edelstahl 1.4308, ASTM A351 CF8

Technische Daten

auf Anfrage